第61回兵庫県高等学校総合体育大会ラグビーフットボール競技大会
兼
第97回全国高等学校ラグビーフットボール大会　兵庫県予選

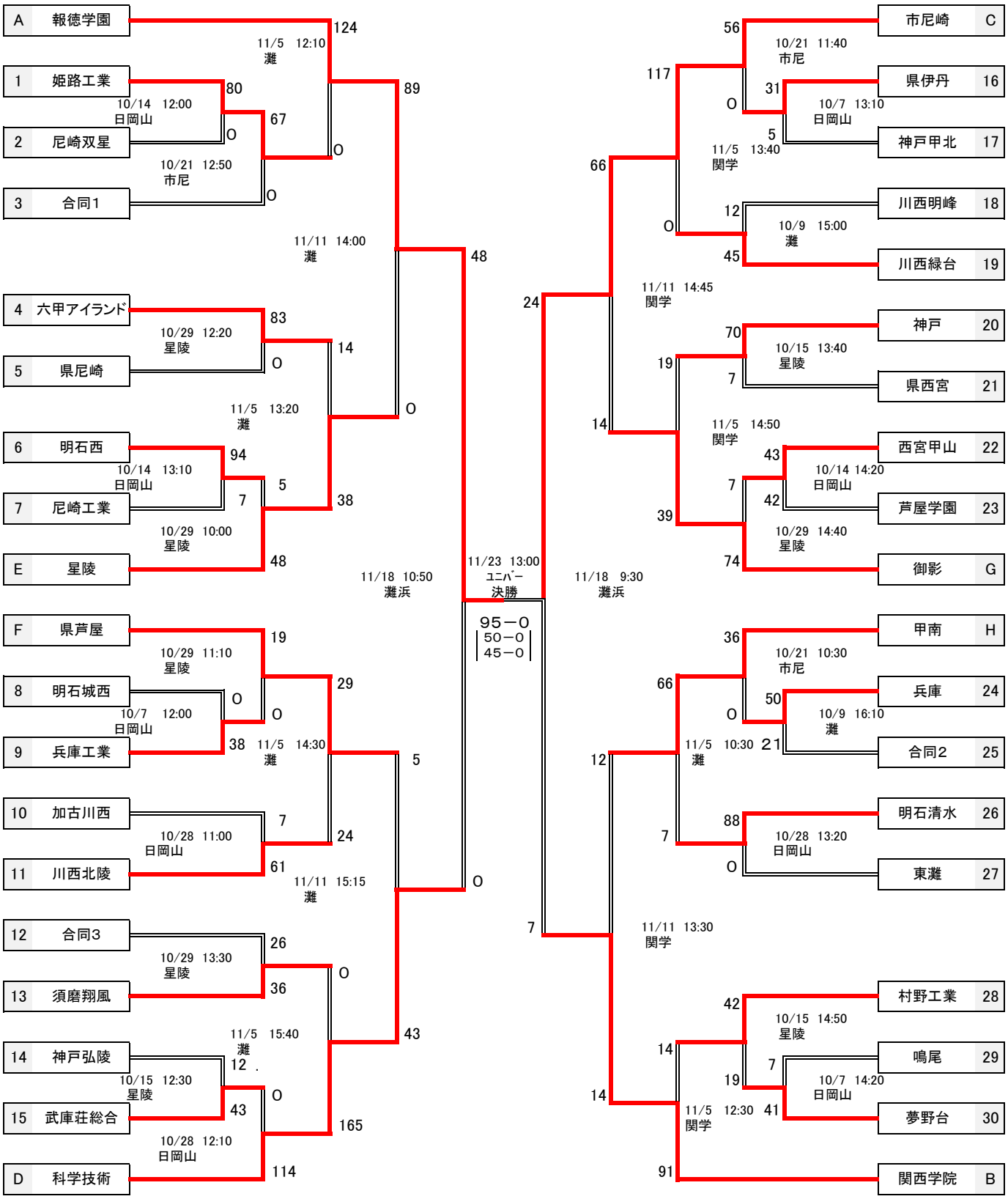

◎参加38チーム《単独35チーム　合同3チーム11校》

明石清水	県尼崎	科学技術	関西学院	村野工業	西宮甲山	報徳学園	合同1（尼崎北・尼崎西・西宮南・北摂三田）
明石城西	市尼崎	加古川西	甲南	須磨翔風	姫路工業	御影	合同2（神戸朝鮮・市神港・灘・六甲）
明石西	尼崎工業	川西北陵	神戸	星陵	東灘	夢野台	合同3（県農業・播磨南・姫路東）
県芦屋	尼崎双星	川西緑台	神戸甲北	鳴尾	兵庫	武庫荘総合	
芦屋学園	県伊丹	川西明峰	神戸弘陵	県西宮	兵庫工業	六甲アイランド	